PRODUCED BY AN AUTODESK STUDENT VERSION

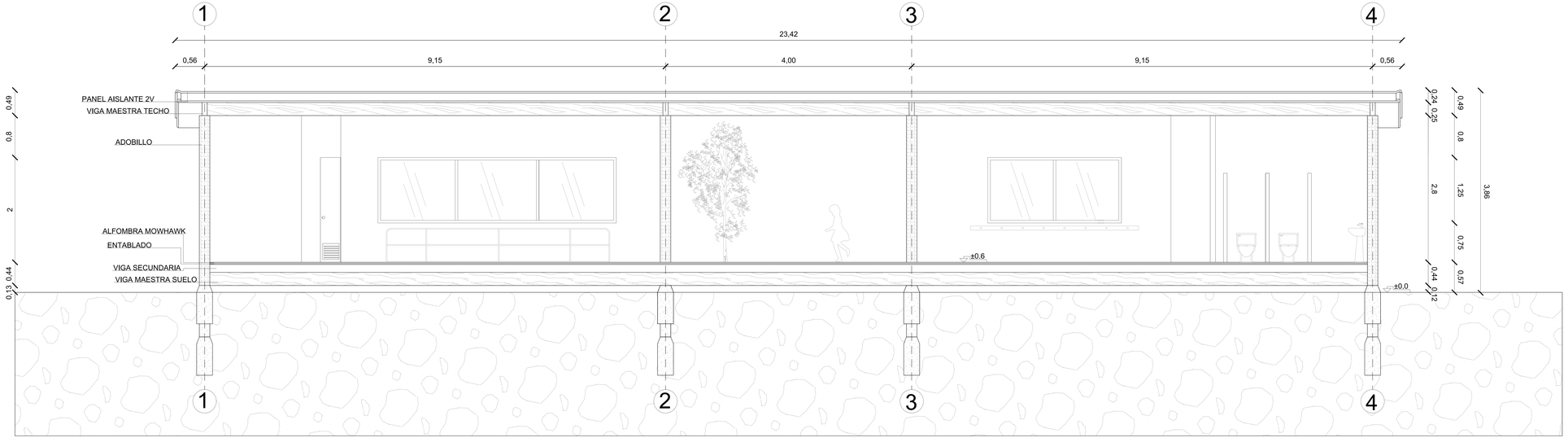

NOMBRE PROYECTO

UBICACIÓN: Huilloc, Perú

ALUMNO: José Miguel Fuentes

PROFESORES: Rodrigo Saavedra
Isadora Aubel

TALLER: Tamaño Arquitectónico del Interior

CONTENIDO: Corte

LAMINA N°A01

ESCALA: 1:20

FECHA: 04.12.20

PRODUCED BY AN AUTODESK STUDENT VERSION

PRODUCED BY AN AUTODESK STUDENT VERSION

PRODUCED BY AN AUTODESK STUDENT VERSION

PRODUCED BY AN AUTODESK STUDENT VERSION

ELEVACIÓN NORTE

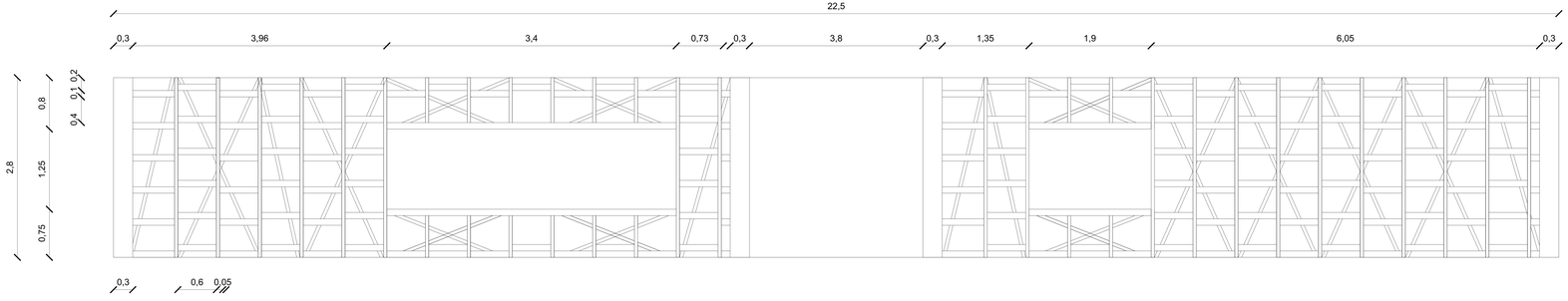

ELEVACIÓN SUR

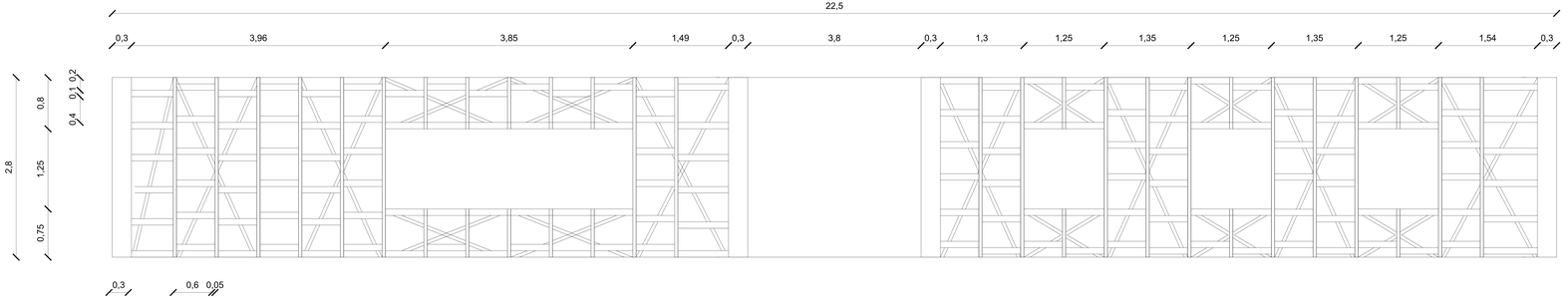

NOMBRE PROYECTO

UBICACIÓN: Huilloc, Perú

ALUMNO: José Miguel Fuentes

PROFESORES: Rodrigo Saavedra
Isadora Aubel

TALLER: Tamaño Arquitectónico del Interior

CONTENIDO: Elevación Norte y Sur

LAMINA N°A02

ESCALA: 1:20

FECHA: 04.12.20

PRODUCED BY AN AUTODESK STUDENT VERSION
PRODUCED BY AN AUTODESK STUDENT VERSION
PRODUCED BY AN AUTODESK STUDENT VERSION

PRODUCED BY AN AUTODESK STUDENT VERSION

ELEVACIÓN AULA 1 ORIENTE

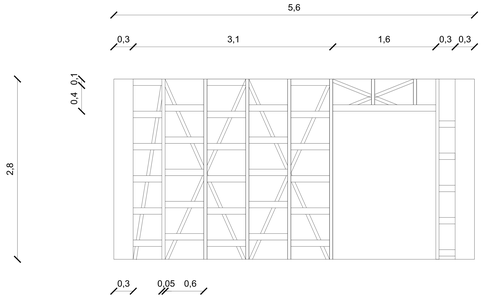

ELEVACIÓN AULA 1 PONIENTE

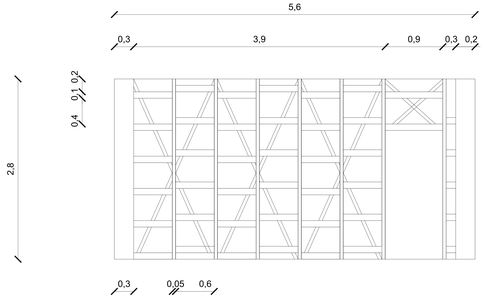

ELEVACIÓN AULA 2 ORIENTE

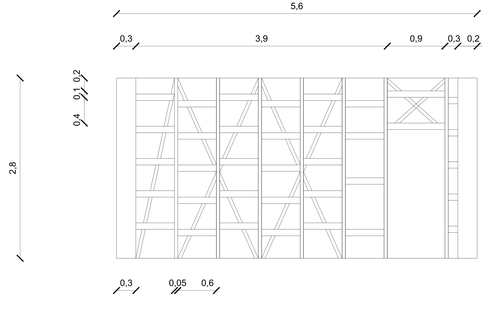

ELEVACIÓN AULA 2 PONIENTE

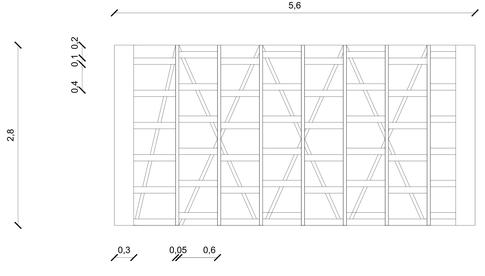

NOMBRE PROYECTO

UBICACIÓN: Huilloc, Perú

ALUMNO: José Miguel Fuentes

PROFESORES: Rodrigo Saavedra
Isadora Aubel

TALLER: Tamaño Arquitectónico del Interior

CONTENIDO: Elevaciíones Orientes y Ponientes

ESCALA: 1:20

FECHA: 04.12.20

LAMINA N° A03

PRODUCED BY AN AUTODESK STUDENT VERSION
PRODUCED BY AN AUTODESK STUDENT VERSION
PRODUCED BY AN AUTODESK STUDENT VERSION

PRODUCED BY AN AUTODESK STUDENT VERSION

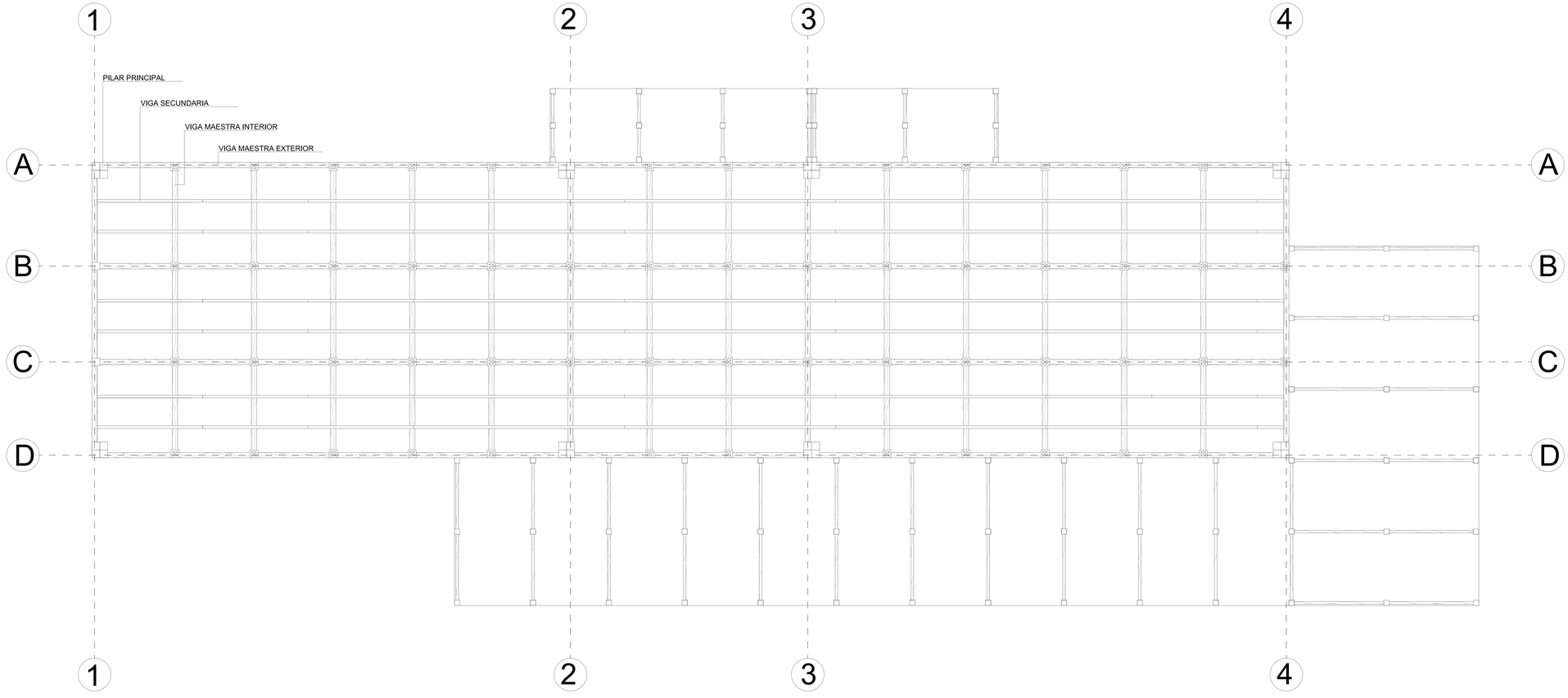

NOMBRE PROYECTO

UBICACIÓN: Huilloc, Perú

ALUMNO: José Miguel Fuentes

PROFESORES: Rodrigo Saavedra
Isadora Aubel

TALLER: Tamaño Arquitectónico del Interior

CONTENIDO: Planta Constructiva

LÁMINA

ESCALA: 1:20

FECHA: 04.12.20

N° A04

PRODUCED BY AN AUTODESK STUDENT VERSION

PRODUCED BY AN AUTODESK STUDENT VERSION

PRODUCED BY AN AUTODESK STUDENT VERSION

PRODUCED BY AN AUTODESK STUDENT VERSION

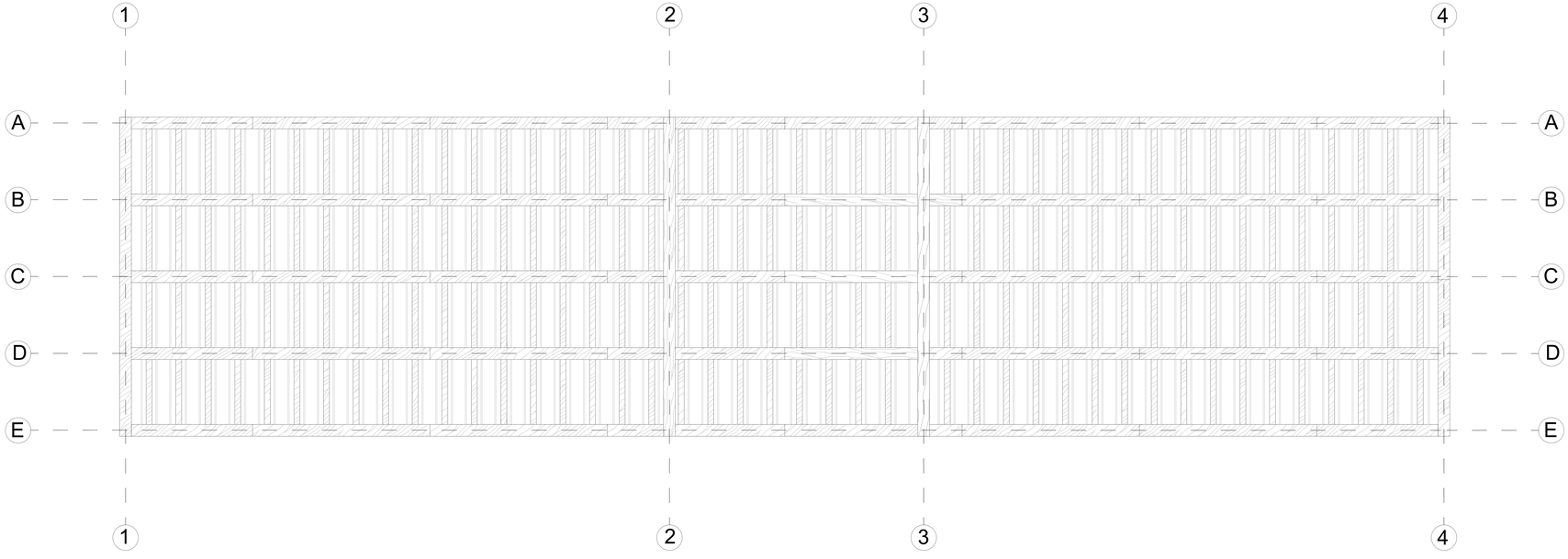

NOMBRE PROYECTO

UBICACIÓN: Huilloc, Perú

ALUMNO: José Miguel Fuentes

PROFESORES: Rodrigo Saavedra
Isadora Aubel

TALLER: Tamaño Arquitectónico del Interior

CONTENIDO: Cielo

LAMINA

ESCALA: 1:20

FECHA: 04.12.20

N°A05

PRODUCED BY AN AUTODESK STUDENT VERSION

PRODUCED BY AN AUTODESK STUDENT VERSION

PRODUCED BY AN AUTODESK STUDENT VERSION

PRODUCED BY AN AUTODESK STUDENT VERSION

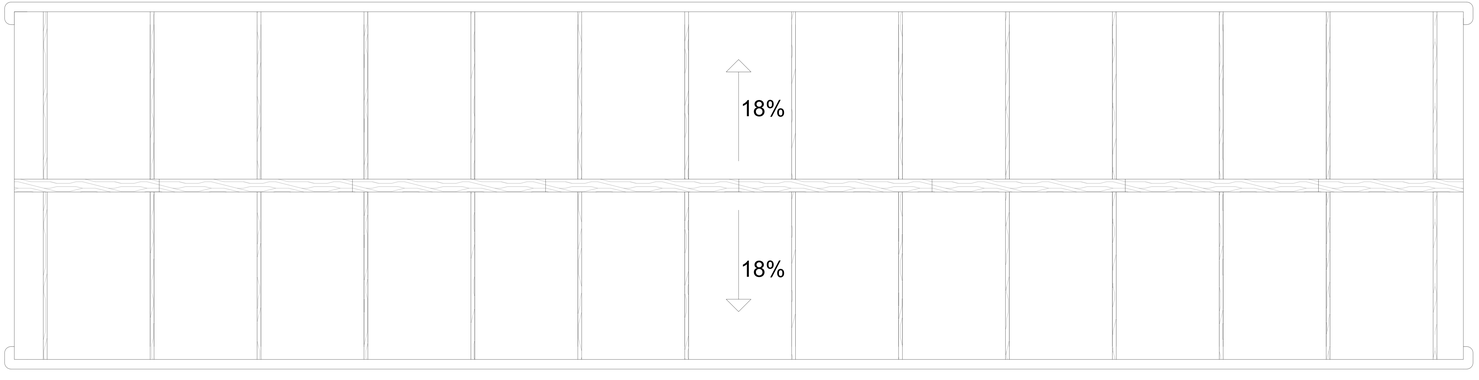

NOMBRE PROYECTO

UBICACIÓN: Huilloc, Perú

ALUMNO: José Miguel Fuentes

PROFESORES: Rodrigo Saavedra
Isadora Aubel

TALLER: Tamaño Arquitectónico del Interior

CONTENIDO: Cubierta

LÁMINA

ESCALA: 1:20

FECHA: 04.12.20

N° A06

PRODUCED BY AN AUTODESK STUDENT VERSION

PRODUCED BY AN AUTODESK STUDENT VERSION

PRODUCED BY AN AUTODESK STUDENT VERSION