Dobleces y niveles en manto de entrada escalonada.

Croquis: Esquemas y Croquis.

Afirmación: La verticalidad de los escalones, se destaca aun cuando se ecnuentra la sabana sobre el hito.
Afirmación 2 : Aín sin color, textura, o materialidad visible, el manto posee caracteristicas que lo diferencias de los otros mantos, sus dobleces y sus diferencias de nivieles originalmente provenintes desde el hito, se siguen viendo en el manto.

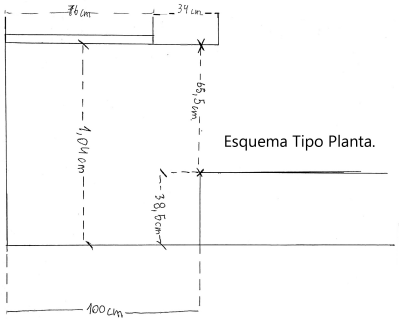

Esquema Tipo Planta.

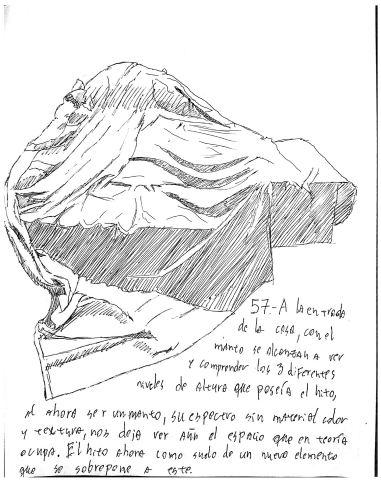

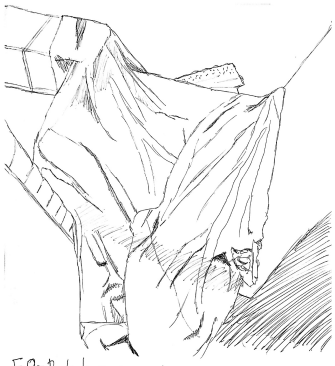

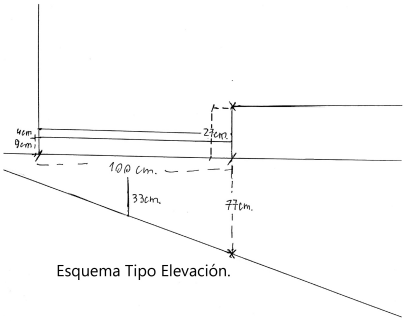

Esquema Tipo Elevación.

Bastian Quiroz	Tarea N°4	03/09/2020